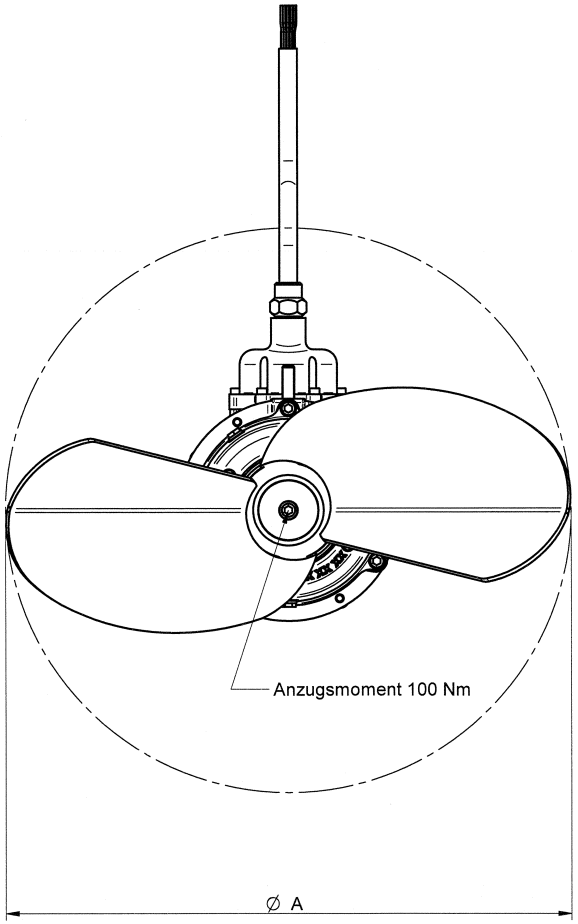

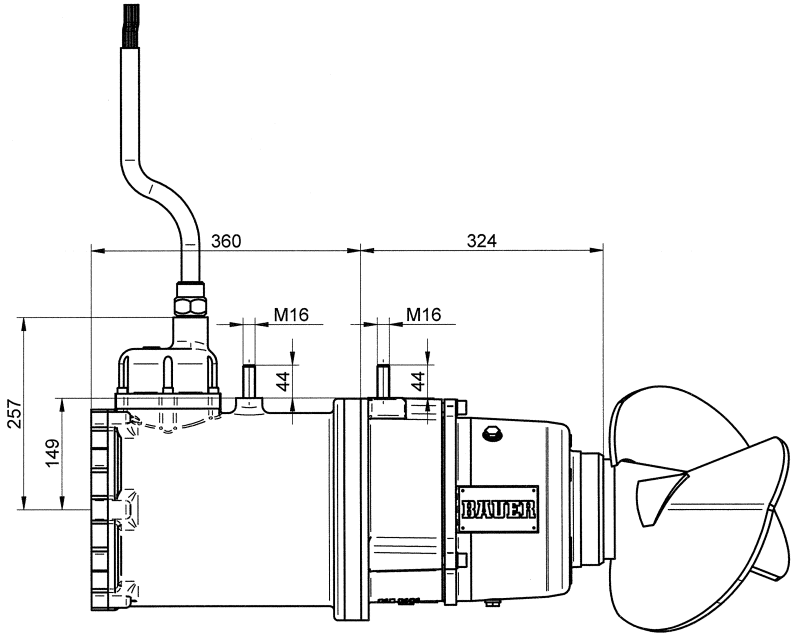

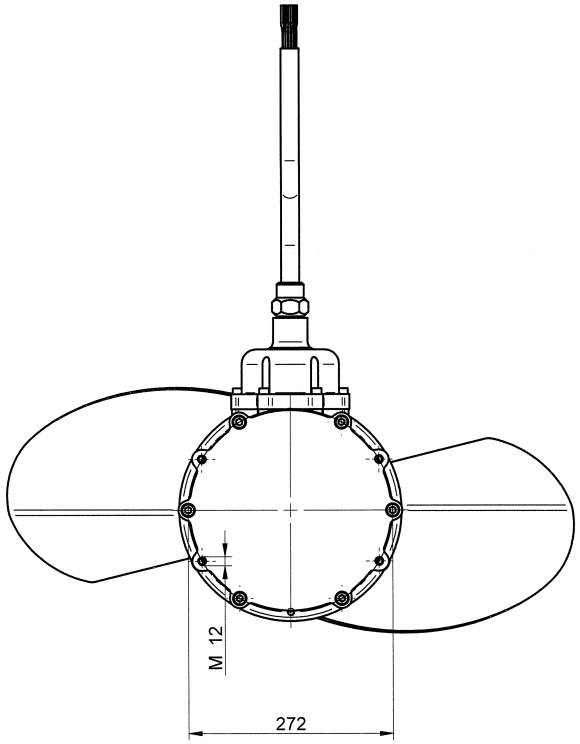

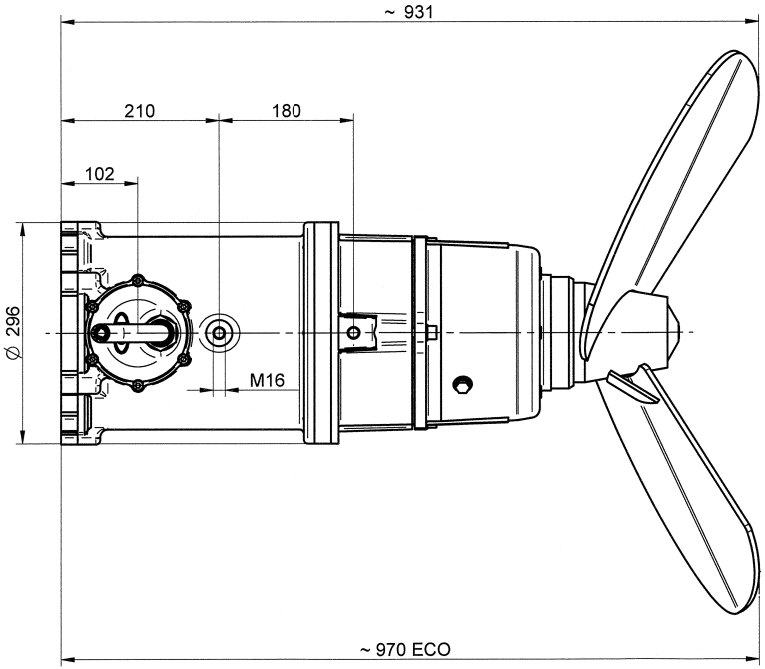

Art. Nr.:	Bennenung	A [mm]	
617 0076	TMRW / 7,5KW / 400V / 50Hz	600	
617 0077	TMRW / 11,0KW / 400V / 50Hz	665	
617 0078	TMRW / 15,0KW / 400V / 50Hz	750	
617 0087	TMRW / 11,0KW / 400V / 50Hz	845	ECO

Werkstückkanten nach DIN 6784

Diese Zeichnung ist unser geistiges Eigentum. Sie darf ohne unser Einverständnis weder kopiert noch dritten Personen ausgehändigt oder anderwertig mißbräuchlich verwendet werden.

This drawing is our intellectual property and must not, without our permisson, give away to third parties or misused otherwise.

Paßmaß | Abmaß

Freimaßtoleranz

nach DIN 7168		nach DIN 8570	
fein	○	A	○
mittel	○	B	○
grob	○	C	○
sehr grob	○	D	○

Oberfläche:

Maßstab: 1 : 5

Masse:

Halbzeug:
Werkstoff: ***
Artikel-Nr.:
Rohteil-Nr.:

	Datum	Name
Gez.	17-03-04	Probst
Gepr.		
DXF		

Benennung:

Maßblatt 7,5KW - 15,0KW

Type: Tauchmotorrührwerke

Zeichnungs-Nr.:

617 9920.2

Zust.	Änderung	Datum	Name
1	20286	05/04	

Röhren- u. Pumpenwerk
BAUER
Ges.m.b.H.
8570 Voitsberg, Austria

Ers. für: | Ers. durch: